APÉNDICE 1
PLANOS

C:\GIS\EIA\Tren Alameda Melipilla\CAD\PAS 156\PAS 156\PLANEDITABLE\PLANOS\Canal Subderivado Parrilladas Argentinas\C. S. PARILLADAS ARG.(D 1-3).dwg

VISTA EN CORTE COMPUERTA FRONTAL

Escala 1:10

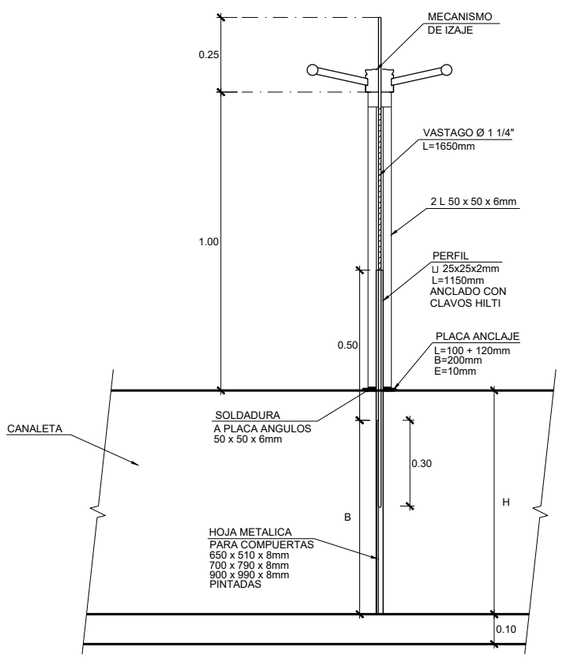

DETALLE COMPUERTA FRONTAL PROYECTADA PARA CANAL

Escala 1:10

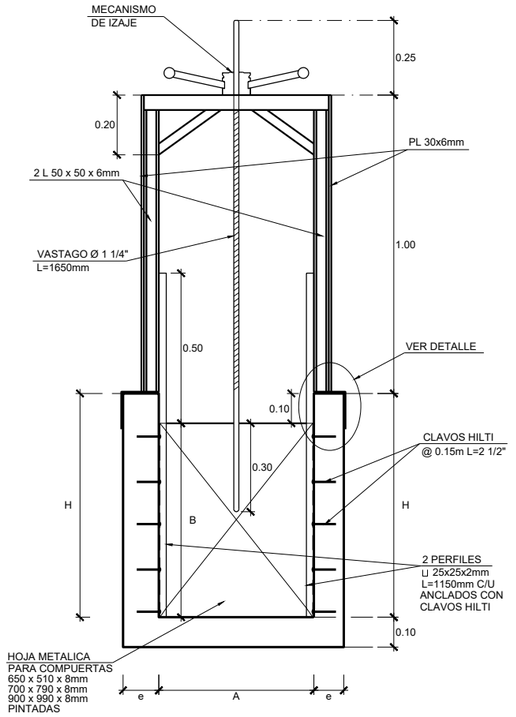

DETALLES ANCLAJE MECANISMO DE IZAJE PARA COMPUERTA FRONTAL

SIN ESCALA

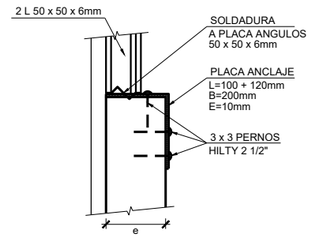

DIMENSIONES COMPUERTA				
SECCIÓN CANAL			SECCIÓN COMPUERTA	
H	A	e	A	B
0,75	0,52	0,12	0,52	0,65
0,80	0,80	0,20	0,80	0,70
1,00	1,00	0,20	1,00	0,90
1,20	1,20	0,20	1,20	1,10
1,50	1,00	0,20	1,50	0,90
2,00	1,00	0,20	2,00	0,90

CORTE TIPO COMPUERTA

SIN ESCALA

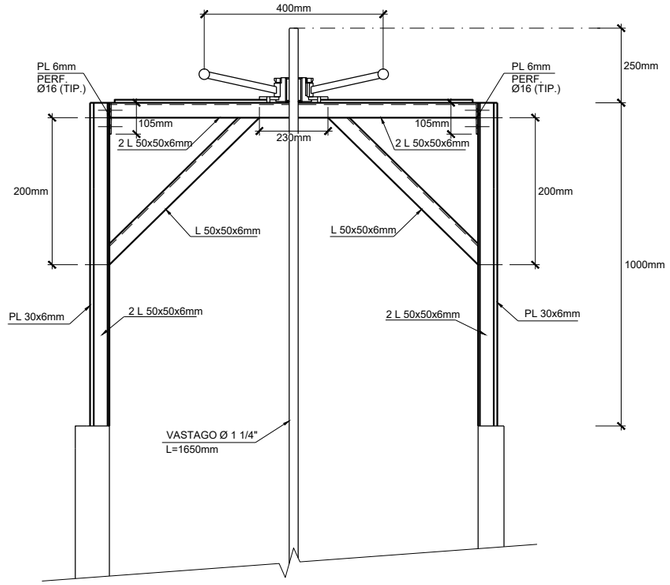

CONJUNTO MECANISMO DE LEVANTE

SIN ESCALA

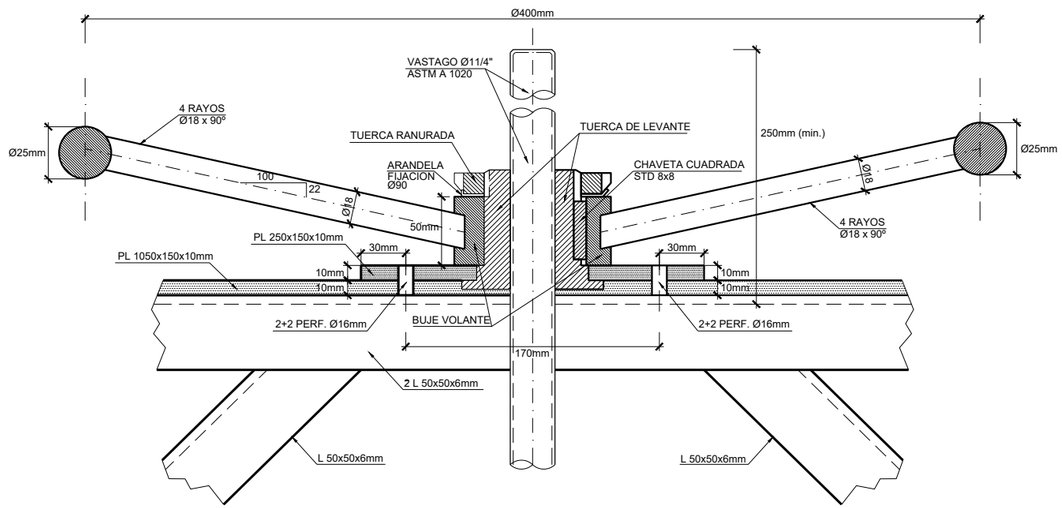

NOTAS GENERALES

* DIMENSIONES EN MILIMETROS
* TODAS LAS PLANCHAS Y PERFILES SERAN DE CALIDAD A37-24ES , SIC
* PERNOS CALIDAD 5,6
* VASTAGO ASTM A 1020
* SOLDADURA ELECTRODO E 70 XX (AWS)
* TODAS LAS PINTURAS SEGUN EETT, PARA TODOS LOS ELEMENTOS METALICOS, EXCEPTO MECANISMOS.

REV.	FECHA	OBSERVACIÓN	PROY.	DIB.	REV.	APROB.
1	24/04/18	EMITIDO PARA REVISIÓN	R.S.M.	R.J.V.	M.V.I.	

REV.	FECHA	OBSERVACIÓN	PROY.	DIB.	REV.	APROB.

SUBCONTRATISTA

DIRECTOR DEL PROYECTO
MILLALÉN E. VILLALÓN I.

GERENTE DE PROYECTO
TREN ALAMEDA - MELIPILLA
MIGUEL OSORIO HIDALGO

FECHA
ABRIL 2018
ESCALA (Ansi D)
INDICADAS

EMPRESA DE LOS FERROCARRILES DEL ESTADO
GERENCIA DE PROYECTOS

GRUPOEFE

INGENIERÍA BÁSICA Y DE DETALLE DE LAS OBRAS CIVILES Y SISTEMAS FERROVIARIOS PARA EL MEJORAMIENTO INTEGRAL DE LA INFRAESTRUCTURA FERROVIARIA, TRAMO SANTIAGO-MELIPILLA

CONTENIDO:
INGENIERÍA DE DETALLE DE REPOSICIÓN DE CANALES
CANAL SUBDERIVADO PARRILLADAS ARGENTINA
DETALLES

NOMBRE PLANO
C.S. PARILLADAS ARG.(D 1-3)

LÁMINA
1 DE 3

REVISIÓN
1

C:\GIS\EIA\Tren Alameda Melipilla\CAD\PAS 156\PLANOS\Canal Subderivado Parrilladas Argentinas\C. S. PARILLADAS ARG.(D 1-3).dwg

DETALLE COMPUERTA LATERAL PROYECTADA PARA CANAL RECTANGULAR

Escala 1:10

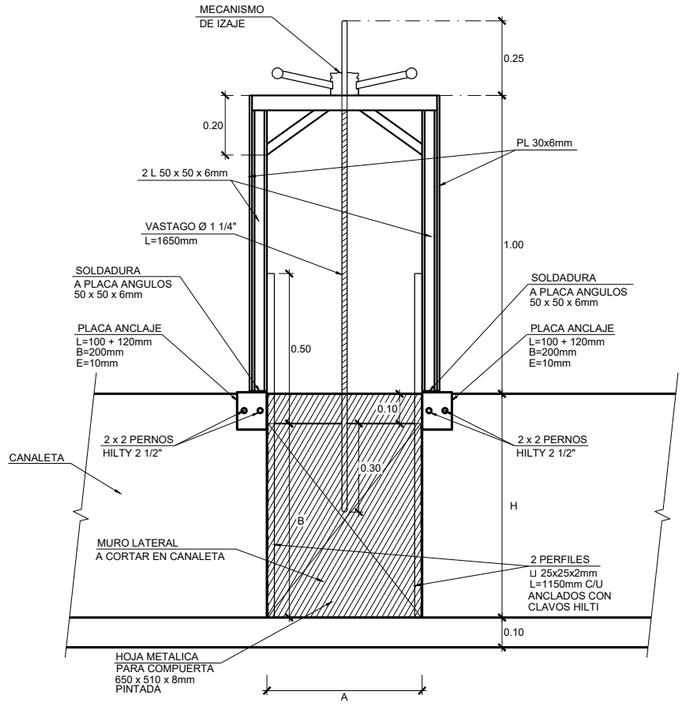

VISTA EN CORTE COMPUERTA LATERAL

Escala 1:10

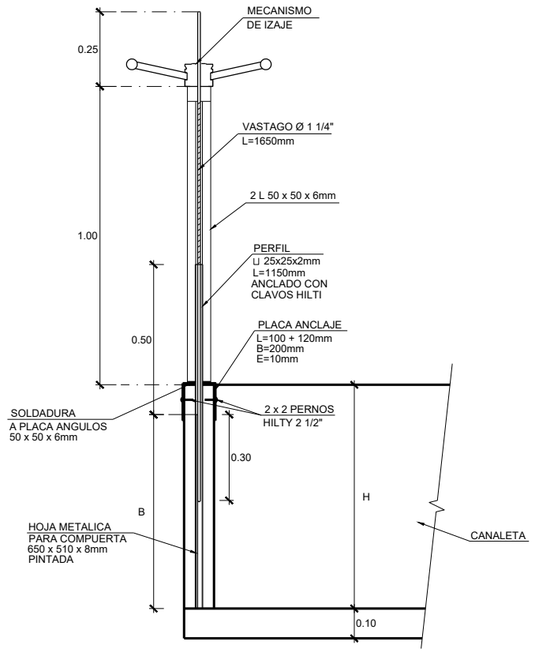

DIMENSIONES COMPUERTA				
SECCIÓN CANAL			SECCIÓN COMPUERTA	
H	A	e	A	B
0,75	0,52	0,12	0,52	0,65
0,80	0,80	0,20	0,80	0,70
1,00	1,00	0,20	1,00	0,90
1,20	1,20	0,20	1,20	1,10
1,50	1,00	0,20	1,50	0,90
2,00	1,00	0,20	2,00	0,90

DETALLES ANCLAJE MECANISMO DE IZAJE PARA COMPUERTA LATERAL

SIN ESCALA

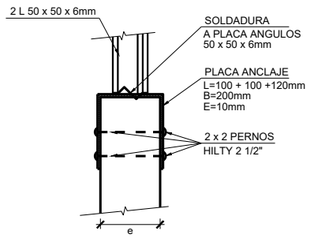

REV.	FECHA	OBSERVACIÓN	PROY.	DIB.	REV.	APROB.
1	24/04/18	EMITIDO PARA REVISIÓN	R.S.M.	R.J.V.	M.V.I.	

SUBCONTRATISTA

DIRECTOR DEL PROYECTO
MILLALÉN E. VILLALÓN I.

GERENTE DE PROYECTO TREN ALAMEDA - MELIPILLA
MIGUEL OSORIO HIDALGO

FECHA
ABRIL 2018

ESCALA (Ansi D)
INDICADAS

EMPRESA DE LOS FERROCARRILES DEL ESTADO

GERENCIA DE PROYECTOS

GRUPOEFE

INGENIERÍA BÁSICA Y DE DETALLE DE LAS OBRAS CIVILES Y SISTEMAS FERROVIARIOS PARA EL MEJORAMIENTO INTEGRAL DE LA INFRAESTRUCTURA FERROVIARIA, TRAMO SANTIAGO-MELIPILLA

CONTENIDO:
INGENIERÍA DE DETALLE DE REPOSICIÓN DE CANALES
CANAL SUBDERIVADO PARRILLADAS ARGENTINA
DETALLES

NOMBRE PLANO
C.S. PARILLADAS ARG.(D 1-3)

LÁMINA
2 DE 3

REVISIÓN
1

C:\GISIEIA\Tren Alameda Melipilla\CAD\PAS 156\PAS 156\PLAIEDITABLE\PLANOS\Canal Subderivado Parrilladas Argentinas\C.S. PARILLADAS ARG.(D 1-3).dwg

DETALLES CONSTRUCTIVOS DE COMPUERTAS

CASO 1
DESCARGA LATERAL EN CANAL EXISTENTE EN TIERRAS

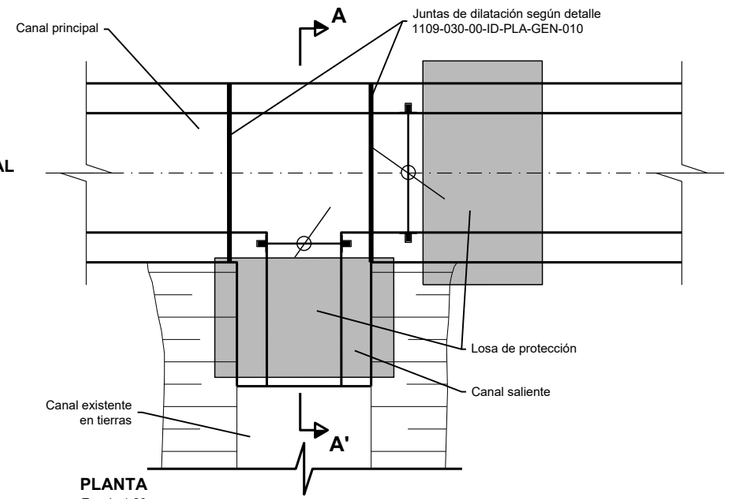

PLANTA
Escala 1:20

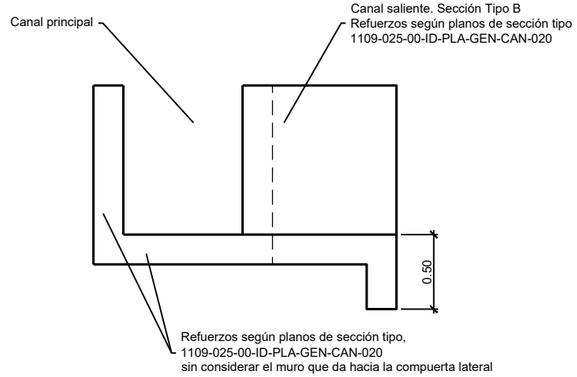

CORTE A-A'
Escala 1:20

Nombre de la compuerta	Canal principal	PK de obra proyectada	Tipo de sección Canal Principal	Tipo de sección Canal Lateral
CP 21.37	Canal Subderivado Parrilladas Argentina	21+366	0,52 x 0,75	0,52 x 0,75

CASO 2
DESCARGA LATERAL EN CANAL PROYECTADO EN H.A.

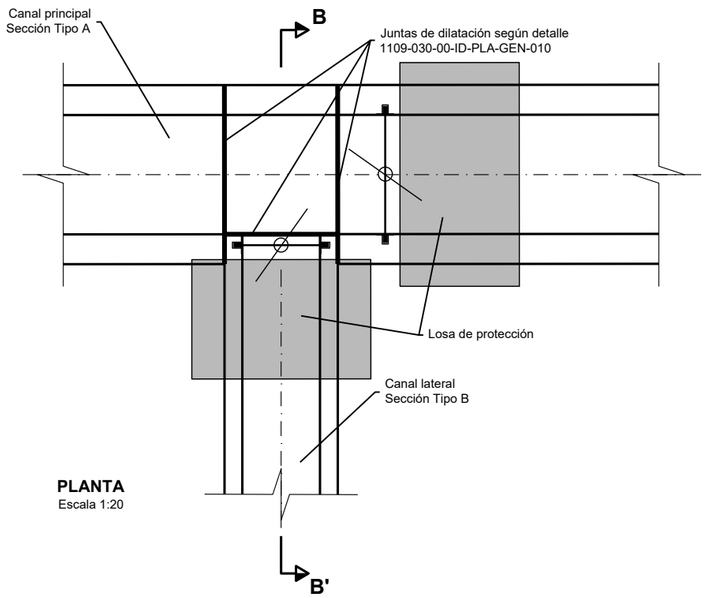

PLANTA
Escala 1:20

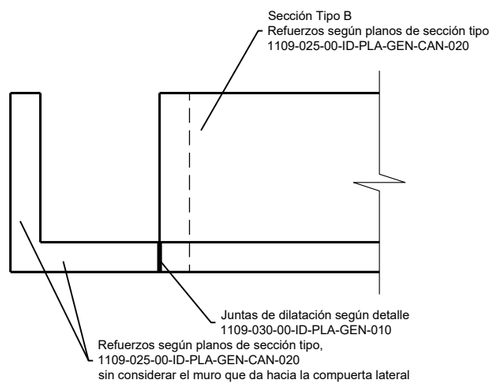

CORTE B-B'
Escala 1:20

LOSA DE PROTECCIÓN

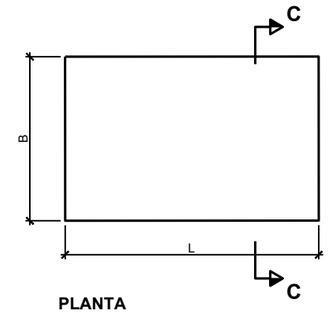

PLANTA
Escala 1:20

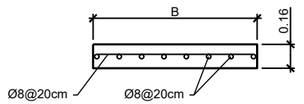

CORTE C-C
Escala 1:20

REV.	FECHA	OBSERVACIÓN	PROY.	DIB.	REV.	APROB.
1	24/04/18	EMITIDO PARA REVISIÓN	R.S.M.	R.J.V.	M.V.I.	

SUBCONTRATISTA

DIRECTOR DEL PROYECTO
MILLALÉN E. VILLALÓN I.

GERENTE DE PROYECTO
TREN ALAMEDA - MELIPILLA
MIGUEL OSORIO HIDALGO

FECHA
ABRIL 2018
ESCALA (Ansi D)
INDICADAS

EMPRESA DE LOS FERROCARRILES DEL ESTADO
GERENCIA DE PROYECTOS

INGENIERÍA BÁSICA Y DE DETALLE DE LAS OBRAS CIVILES Y SISTEMAS FERROVIARIOS PARA EL MEJORAMIENTO INTEGRAL DE LA INFRAESTRUCTURA FERROVIARIA, TRAMO SANTIAGO-MELIPILLA

CONTENIDO:
INGENIERÍA DE DETALLE DE REPOSICIÓN DE CANALES
CANAL SUBDERIVADO PARRILLADAS ARGENTINA
DETALLES

NOMBRE PLANO
C.S. PARILLADAS ARG.(D 1-3)

LÁMINA
3 DE 3

REVISIÓN
1

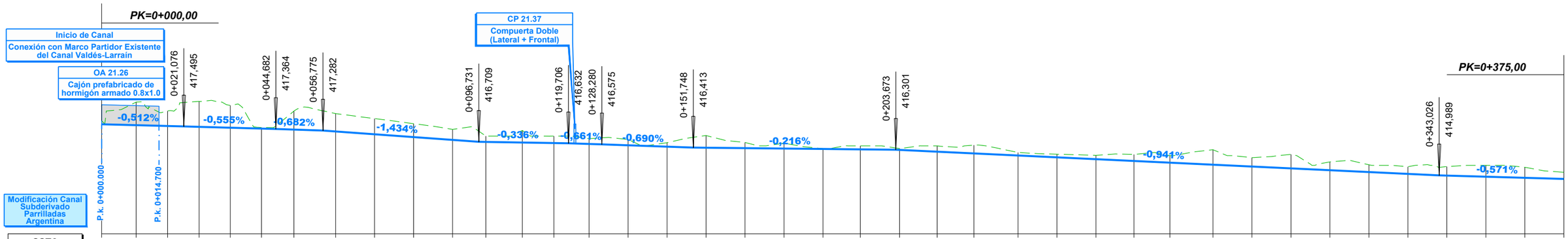

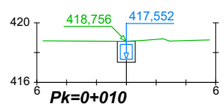

DISTANCIA AL EJE	-0,600	-0,000	0,600
COTA DE SUB RASANTE	418,76	417,55	417,35

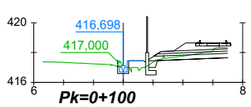

DISTANCIA AL EJE	-0,000	1,361
COTA DE SUB RASANTE	416,60	417,45

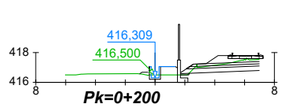

DISTANCIA AL EJE	-1,041	-0,000	1,361
COTA DE SUB RASANTE	416,57	416,21	417,06

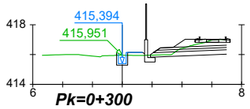

DISTANCIA AL EJE	-0,000	1,361
COTA DE SUB RASANTE	415,29	416,14

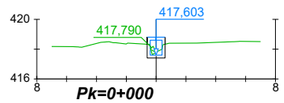

DISTANCIA AL EJE	-0,600	-0,000	0,600
COTA DE SUB RASANTE	418,33	417,60	417,40

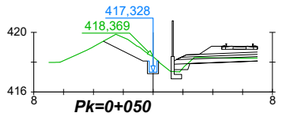

DISTANCIA AL EJE	-3,336	-0,680	-0,000
COTA DE SUB RASANTE	419,41	418,08	417,23

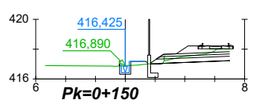

DISTANCIA AL EJE	-0,000	1,361
COTA DE SUB RASANTE	416,33	417,18

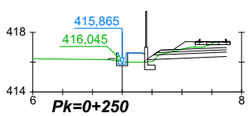

DISTANCIA AL EJE	-0,976	-0,000	1,361
COTA DE SUB RASANTE	416,17	415,76	416,61

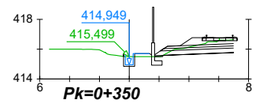

DISTANCIA AL EJE	-0,000	1,361
COTA DE SUB RASANTE	414,85	415,70

REV.	FECHA	OBSERVACIÓN	PROY.	DIB.	REV.	APROB.
1	24/04/18	EMITIDO PARA REVISIÓN	R.S.M.	R.J.V.	M.V.I.	

SUBCONTRATISTA

DIRECTOR DEL PROYECTO
MILLALÉN E. VILLALÓN I.

GERENTE DE PROYECTO TREN ALAMEDA - MELIPILLA
MIGUEL OSORIO HIDALGO

FECHA: ABRIL 2018
ESCALA (Ansi D)
EMITIDO PARA REVISIÓN

EMPRESA DE LOS FERROCARRILES DEL ESTADO
GERENCIA DE PROYECTOS

GRUPOEFE

INGENIERÍA BÁSICA Y DE DETALLE DE LAS OBRAS CIVILES Y SISTEMAS FERROVIARIOS PARA EL MEJORAMIENTO INTEGRAL DE LA INFRAESTRUCTURA FERROVIARIA, TRAMO SANTIAGO-MELIPILLA

CONTENIDO:
INGENIERÍA DE DETALLE DE REPOSICIÓN DE CANALES
CANAL SUBDERIVADO PARRILLADAS ARGENTINA
PERFIL LONGITUDINAL Y PERFILES TRANSVERSALES

NOMBRE PLANO
C.S. PARILLADAS ARG.(P 1-2)

LÁMINA 1 DE 2

REVISIÓN 1

C:\GIS\EIA\Tren Alameda Melipilla\CAD\PAS 156\PAS 156\PLANOS\Canal Subderivado Parrilladas Argentinas\C.S. PARILLADAS ARG.(P 1-2).dwg

C:\GIS\EIA\Tren Alameda Melipilla\CAD\PAS 156\PAS 156\PLANOS\Canal Subderivado Parrilladas Argentinas\C. S. PARILLADAS ARG.(P 1-2).dwg

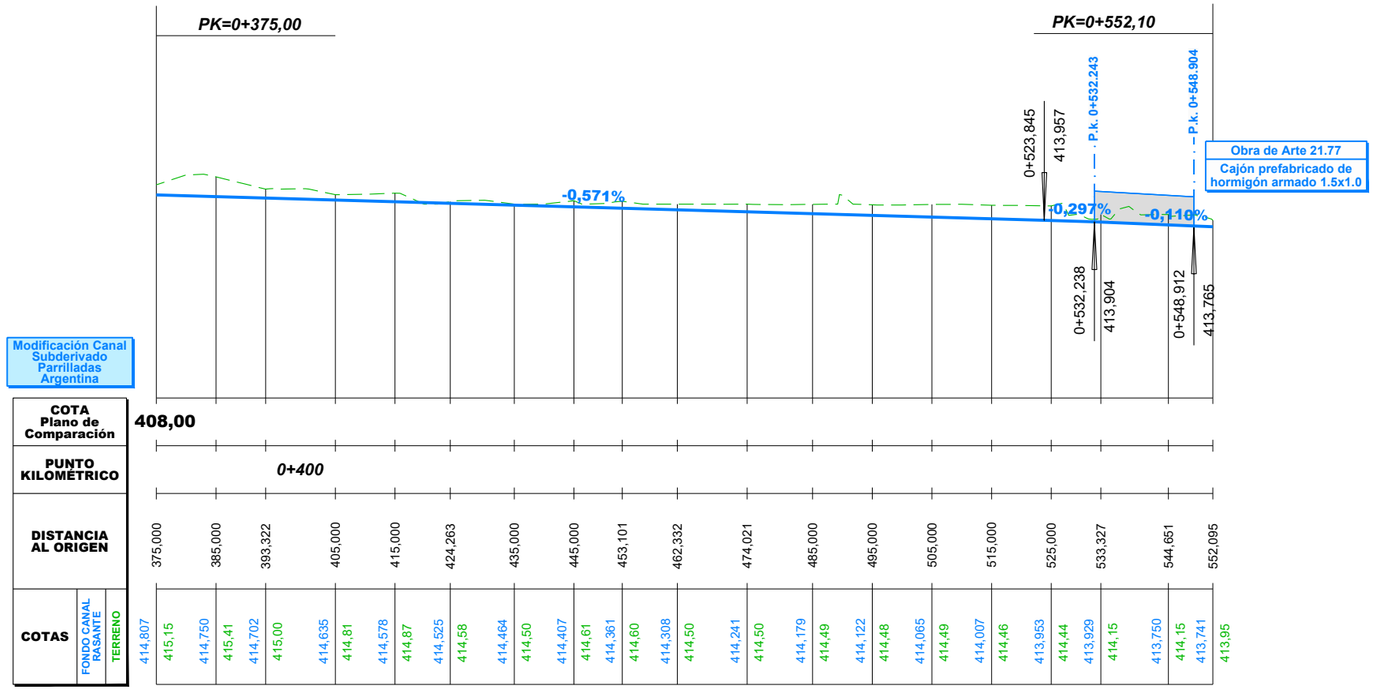

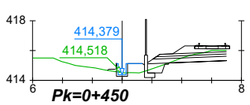

DISTANCIA AL EJE	-0,989	-0,000	1,361
COTA DE SUB RASANTE	414,68	414,28	415,13

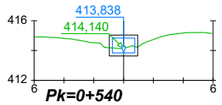

DISTANCIA AL EJE	-0,950	-0,000	0,950
COTA DE SUB RASANTE	414,19	413,64	413,64

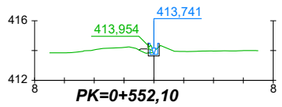

DISTANCIA AL EJE	-0,994	-0,000
COTA DE SUB RASANTE	414,04	413,64

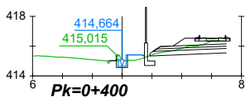

DISTANCIA AL EJE	-0,965	-0,000	1,361
COTA DE SUB RASANTE	414,98	414,56	415,41

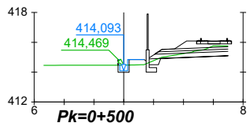

DISTANCIA AL EJE	-0,000	1,361
COTA DE SUB RASANTE	413,99	414,84

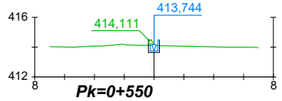

DISTANCIA AL EJE	-0,000
COTA DE SUB RASANTE	413,64

REV.	FECHA	OBSERVACIÓN	PROY.	DIB.	REV.	APROB.
1	24/04/18	EMITIDO PARA REVISIÓN	R.S.M.	R.J.V.	M.V.I.	

SUBCONTRATISTA

DIRECTOR DEL PROYECTO
MILLALÉN E. VILLALÓN I.

GERENTE DE PROYECTO TREN ALAMEDA - MELIPILLA
MIGUEL OSORIO HIDALGO

FECHA
ABRIL 2018

ESCALA (Ansi D)
H:1/500 1/200 V:1/100

EMPRESA DE LOS FERROCARRILES DEL ESTADO

GERENCIA DE PROYECTOS

INGENIERÍA BÁSICA Y DE DETALLE DE LAS OBRAS CIVILES Y SISTEMAS FERROVIARIOS PARA EL MEJORAMIENTO INTEGRAL DE LA INFRAESTRUCTURA FERROVIARIA, TRAMO SANTIAGO-MELIPILLA

CONTENIDO:
INGENIERÍA DE DETALLE DE REPOSICIÓN DE CANALES
CANAL SUBDERIVADO PARRILLADAS ARGENTINA
PERFIL LONGITUDINAL Y PERFILES TRANSVERSALES

NOMBRE PLANO
C.S. PARILLADAS ARG.(P 1-2)

LÁMINA 2 DE 2

REVISIÓN 1

C:\GIS\EIA\Tren Alameda Melipilla\CAD\PAS 156\PLANEDIT\ABLE\PLANOS\Canal Subderivado Parrilladas Argentinas\C.S. PARILLADAS ARG.(PGT 1-2).dwg

CALCE LÁMINAS 1/2

E= 329950
N= 6282650

E= 329750
N= 6282400

E= 329850
N= 6282750

E= 329650
N= 6282500

P. DE TALAGANTE
Comuna de Peñaflor

ALAMEDA

MALLOCO

Obra de Arte 21.26
Cajón prefabricado de hormigón armado 0.8x1.0

Conecta a Marco Partidor Existente Canal Subderivado Parrilladas Argentina

Inicio de Modificación Canal Subderivado Parrilladas Argentina De Marco Partidor Existente 1109-030-00-ID-PLA-GAN-CAN-010

P.K. 21+300 (E.D.)
Pasarela Peatonal EL SOTILLO

Nuevo Paso Desnivelado EL SOTILLO P.K. 21+294 (E.D.)

CP-21.37
Compuerta Doble
1109-011-00-ID-PLA-GEN-CAN-030

Sección Rectangular 0.52 x 0.75 m

Modificación Canal Subderivado Parrilladas Argentina

Dm 0+018,517 RECTA R=2,200
Dm 0+030,445 RECTA R=10,000
Dm 0+049,638 RECTA R=15,000
Dm 0+053,071 RECTA R=15,000
Dm 0+015,037 R=2,200 RECTA P.k. 0+014.700
Dm 0+000,000 RECTA P.k. 0+000.000
Dm 0+033,021 RECTA R=10,000
Dm 0+040,251 RECTA R=10,000
Dm 0+041,745 RECTA R=3,000
Dm 0+160,756 RECTA
Dm 0+223,715 RECTA
Dm 0+264,758 RECTA

0+000 0+100 0+200

21+200 21+300 21+400 21+500

CANALES

Existentes

- Canal Abierto
- Canal Subterraneo

Reposiciones

- Canal Subterráneo
- Canal Abierto Revestido
- Canal Abierto Revestido con Tapa
- Canal Abierto en Tierra
- Límite de Faja Vía Existente

Nota: Los desvios asociados a la secuencia constructiva de este canal se indican en la memoria "Modificación de canales de Riego, Tramo: Alameda-Malloco" 1109-010-00_ID-INF-GEN-CAN-001

Notas: Cierro dejará al canal fuera de Faja Vía en todos los casos. Ver detalle de conexión de los canales proyectados con canales u estructuras existentes y detalle de conexión en los cambios de trazado en lámina: 1109-030-00-ID-PLA-GEN-CAN-010

REV.	FECHA	OBSERVACIÓN	PROY.	DIB.	REV.	APROB.
1	24/04/18	EMITIDO PARA REVISIÓN	R.S.M.	R.J.V.	M.V.I.	

REV.	FECHA	OBSERVACIÓN	PROY.	DIB.	REV.	APROB.

MEV INGENIERÍA Y CONSTRUCCIÓN DE OBRAS S.A.

SUBCONTRATISTA

DIRECTOR DEL PROYECTO
MILLALÉN E. VILLALÓN I.

GERENTE DE PROYECTO TREN ALAMEDA - MELIPILLA
MIGUEL OSORIO HIDALGO

FECHA
ABRIL 2018

ESCALA (Ansi D)
1:500

EMPRESA DE LOS FERROCARRILES DEL ESTADO
GERENCIA DE PROYECTOS

GRUPOEFE

INGENIERÍA BÁSICA Y DE DETALLE DE LAS OBRAS CIVILES Y SISTEMAS FERROVIARIOS PARA EL MEJORAMIENTO INTEGRAL DE LA INFRAESTRUCTURA FERROVIARIA, TRAMO SANTIAGO-MELIPILLA

CONTENIDO:
INGENIERÍA DE DETALLE DE REPOSICIÓN DE CANALES
CANAL SUBDERIVADO PARRILADAS ARGENTINA
PLANTA DE TRAZADO. TRAMO ALAMEDA - MALLOCO

NOMBRE PLANO
C.S. PARILLADAS ARG.(PGT 1-2)

LÁMINA
1 DE 2

REVISIÓN
1

C:\GIS\EIA\Tren Alameda Melipilla\CAD\PAS 156\PLANOS\Canal Subderivado Parrilladas Argentinas\C.S. PARILLADAS ARG.(PGT 1-2).dwg

E= 329750
N= 6282400

CALCE LÁMINAS 1/2

PROVINCIA DE TALAGANTE
Comuna de Peñaflor

Modificación Canal Subderivado Parrilladas Argentina

Sección Rectangular 0.52 x 0.75 m

Obra de Arte 21.71
Cajón prefabricado de hormigón armado

ALAMEDA

0+300 | 0+400 | 0+500

Dm 0+495,798 RECTA | RECTA
Dm 0+528,928 RECTA | R=2,300

P.k. 0+532.243

R=2,300
Dm 0+532,540
RECTA

E= 329500
N= 6282150

PROVINCIA DE TALAGANTE
Comuna de Peñaflor

21+500 | 21+600 | 21+700 | 21+800

RECTA Dm 0+264.758 RECTA
RECTA Dm 0+312.075 RECTA
RECTA Dm 0+342.849 RECTA
RECTA Dm 0+382.927 RECTA
RECTA Dm 0+415.843 RECTA
RECTA Dm 0+451.886 RECTA

P.k. 0+548.904
Dm 0+552,095 RECTA
0+552.095

MALLOCO

Obra de Arte 21.77
Cajón prefabricado de hormigón armado 1.5x1.0

Fin De Modificación Canal Subderivado Parrilladas Argentina
Descarga En Canal Valdés-Larraín

E= 329650
N= 6282500

E= 329450
N= 6282300

CANALES

Existentes

- *Canal Abierto*
- *Canal Subterraneo*

Reposiciones

- *Canal Subterráneo*
- *Canal Abierto Revestido*
- *Canal Abierto Revestido con Tapa*
- *Canal Abierto en Tierra*
- *Límite de Faja Vía Existente*

Nota: Los desvios asociados a la secuencia constructiva de este canal se indican en la memoria "Modificación de canales de Riego, Tramo: Alameda-Malloco" 1109-010-00_ID-INF-GEN-CAN-001

Notas: Cierro dejará al canal fuera de Faja Vía en todos los casos. Ver detalle de conexión de los canales proyectados con canales u estructuras existentes y detalle de conexión en los cambios de trazado en lámina: 1109-030-00-ID-PLA-GEN-CAN-010

REV.	FECHA	OBSERVACIÓN	PROY.	DIB.	REV.	APROB.
1	24/04/18	EMITIDO PARA REVISIÓN	R.S.M.	R.J.V.	M.V.I.	

REV.	FECHA	OBSERVACIÓN	PROY.	DIB.	REV.	APROB.

MEV ENGINEERING GESTIÓN DE RIESGOS

SUBCONTRATISTA

DIRECTOR DEL PROYECTO
MILLALÉN E. VILLALÓN I.

GERENTE DE PROYECTO TREN ALAMEDA - MELIPILLA
MIGUEL OSORIO HIDALGO

FECHA
ABRIL 2018

ESCALA (Ansi D)
1:500

EMPRESA DE LOS FERROCARRILES DEL ESTADO
GERENCIA DE PROYECTOS

GRUPOEFE

INGENIERÍA BÁSICA Y DE DETALLE DE LAS OBRAS CIVILES Y SISTEMAS FERROVIARIOS PARA EL MEJORAMIENTO INTEGRAL DE LA INFRAESTRUCTURA FERROVIARIA, TRAMO SANTIAGO-MELIPILLA

CONTENIDO:
INGENIERÍA DE DETALLE DE REPOSICIÓN DE CANALES
CANAL SUBDERIVADO PARRILADAS ARGENTINA
PLANTA DE TRAZADO. TRAMO ALAMEDA - MALLOCO

NOMBRE PLANO
C.S. PARILLADAS ARG.(PGT 1-2)

LÁMINA 2 DE 2

REVISIÓN 1

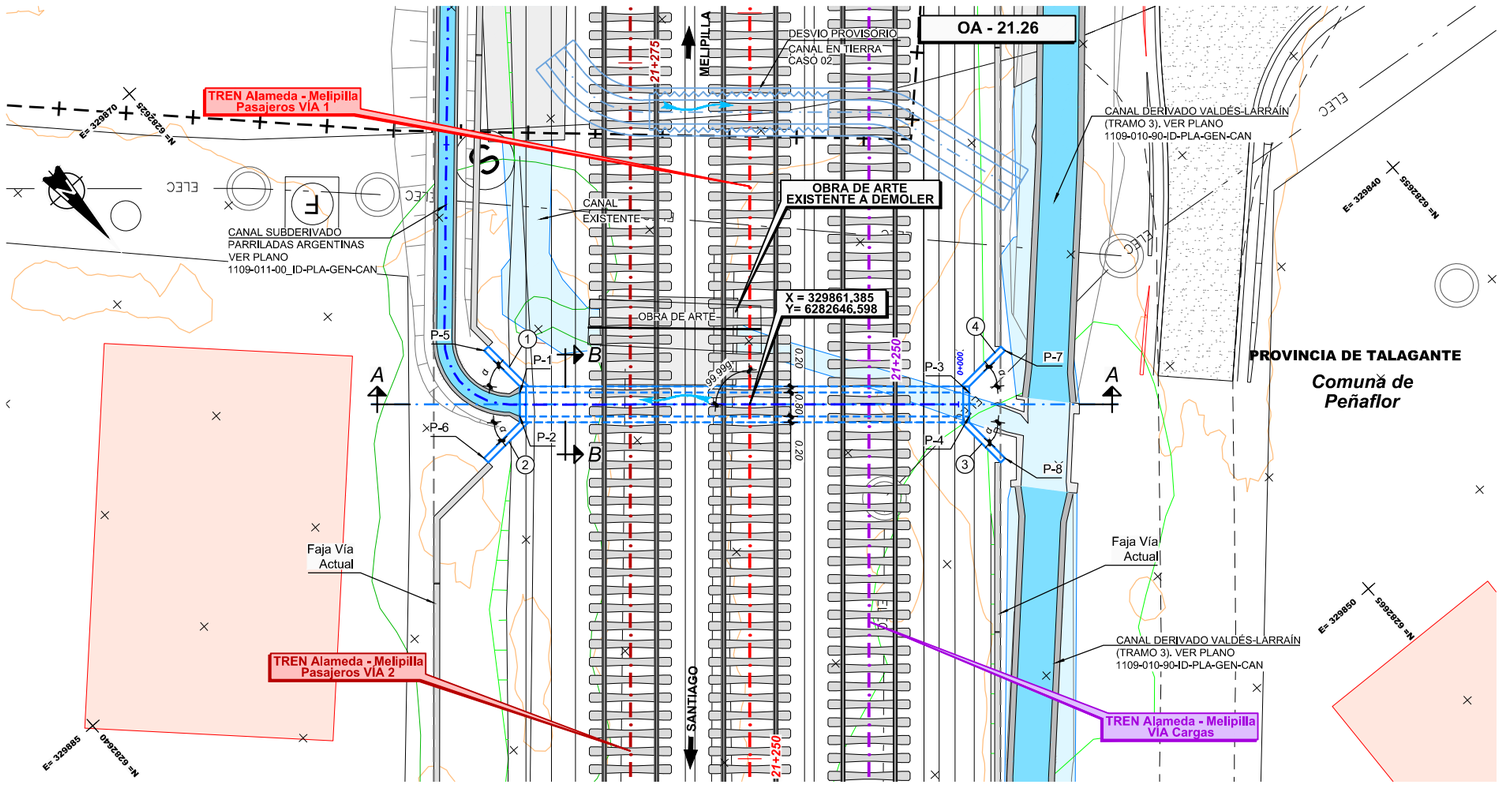

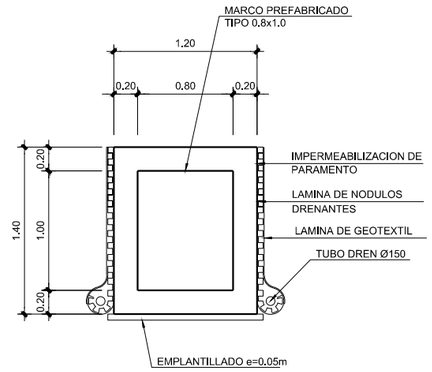

SECCIÓN B-B
ESCALA 1:25

DEFINICIÓN DE ALETAS

N°	L	α
1	1.70	45°
2	1.70	45°
3	1.70	45°
4	1.70	45°

CUADRO DE COORDENADAS

PUNTO	ESTE	NORTE	COTA(*)
P-1	329866.872	6282641.180	416.76
P-2	329867.403	6282641.778	416.76
P-3	329855.621	6282651.192	416.83
P-4	329856.153	6282651.789	416.83
P-5	329866.837	6282639.333	416.76
P-6	329869.233	6282642.026	416.76
P-7	329853.791	6282650.943	416.83
P-8	329856.187	6282653.636	416.83

(*) CONFIRMAR COTAS EN OBRA

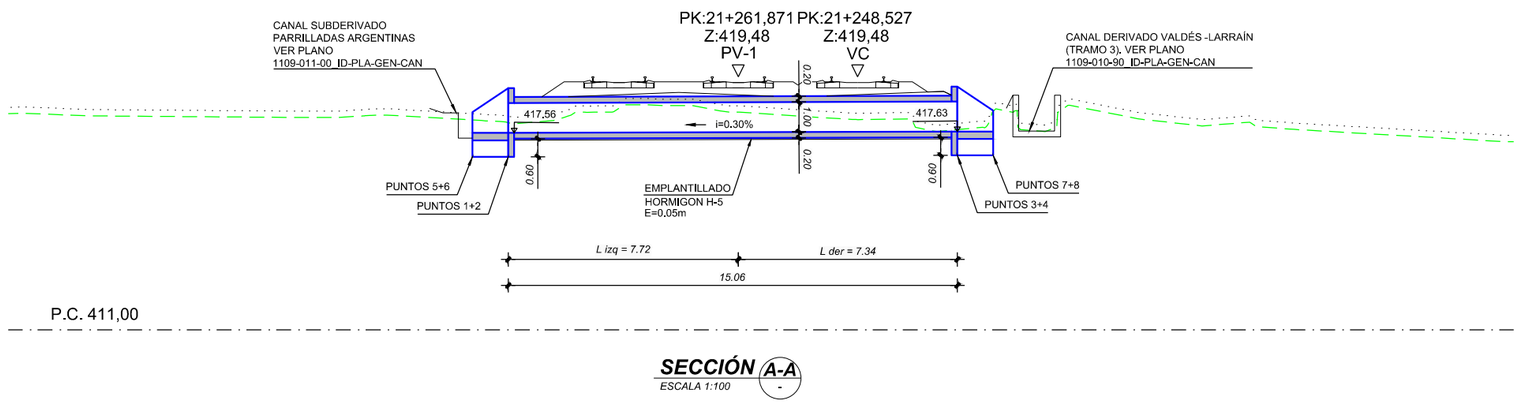

SECCIÓN A-A
ESCALA 1:100

NOTA:
VER DIMENSIONES DE OBRAS EXISTENTES A DEMOLER O REHABILITAR EN DOCUMENTO 1105-050-00_ID-INF-GEN-OAD-002-E EN ANEXO 4

NOTA:
O.A. SE EJECUTARÁ DE ACUERDO AL CASO 02

NOTA : **Ver Plano Situacion General 1105-000-00_ID-PLA-GEN-OAD-000**

REV.	FECHA	OBSERVACIÓN	PROY.	DIB.	REV.	APROB.	REV.	FECHA	OBSERVACIÓN	PROY.	DIB.	REV.	APROB.
D	26/08/16	EMITIDO PARA REVISIÓN	A.R.M.	J.M.F.	P.C.	L.J.F.							
C	23/02/16	EMITIDO PARA REVISIÓN	P.C. C-C.	L.C.M.	E.M.S.	J.P.G.							
B	21/12/15	EMITIDO PARA REVISIÓN	P.C. C-C.	L.C.M.	E.M.S.	J.P.G.	F	03/17	EMITIDO PARA LICITACIÓN	A.R.M.	J.M.F.	P.C.	J.P.G.
A	26/10/15	EMITIDO PARA REVISIÓN	P.C. C-C.	L.C.M.	E.M.S.	J.P.G.	E	13/02/17	EMITIDO PARA REVISIÓN	A.R.M.	J.M.F.	P.C.	L.J.F.

idom — http://www.idom.com

SUBCONTRATISTA

DIRECTOR DEL PROYECTO: RICARDO H. GLADE CARREÑO

GERENTE DE PROYECTO TREN ALAMEDA - MELIPILLA: MIGUEL OSORIO HIDALGO

FECHA: MARZO 2017
ESCALA (Ansi D): INDICADAS

EMPRESA DE LOS FERROCARRILES DEL ESTADO
GERENCIA DE PROYECTOS

GRUPOEFE

INGENIERÍA BÁSICA Y DE DETALLE DE LAS OBRAS CIVILES Y SISTEMAS FERROVIARIOS PARA EL MEJORAMIENTO INTEGRAL DE LA INFRAESTRUCTURA FERROVIARIA, TRAMO SANTIAGO-MELIPILLA

CONTENIDO:
INGENIERÍA DE DETALLE OBRAS DE ARTE Y DRENAJE
OA CANALES ALAMEDA - MALLOCO, O.A. 21.26
DEFINICIÓN GEOMÉTRICA

Nº PLANO: 1105-050-70_ID-PLA-GEN-OAD-010
LÁMINA: 1 DE 1
REVISIÓN: F

J:\Encargos\16778_MELIPILLA\0000_ENTREGA_17-03\ID\11.05 OAD ALA MALPLA\EDITABLE\PLANOS\050_OA CANALES ALAMEDA MALLOCO\1105-050-70_ID-PLA-GEN-OAD-010.dwg

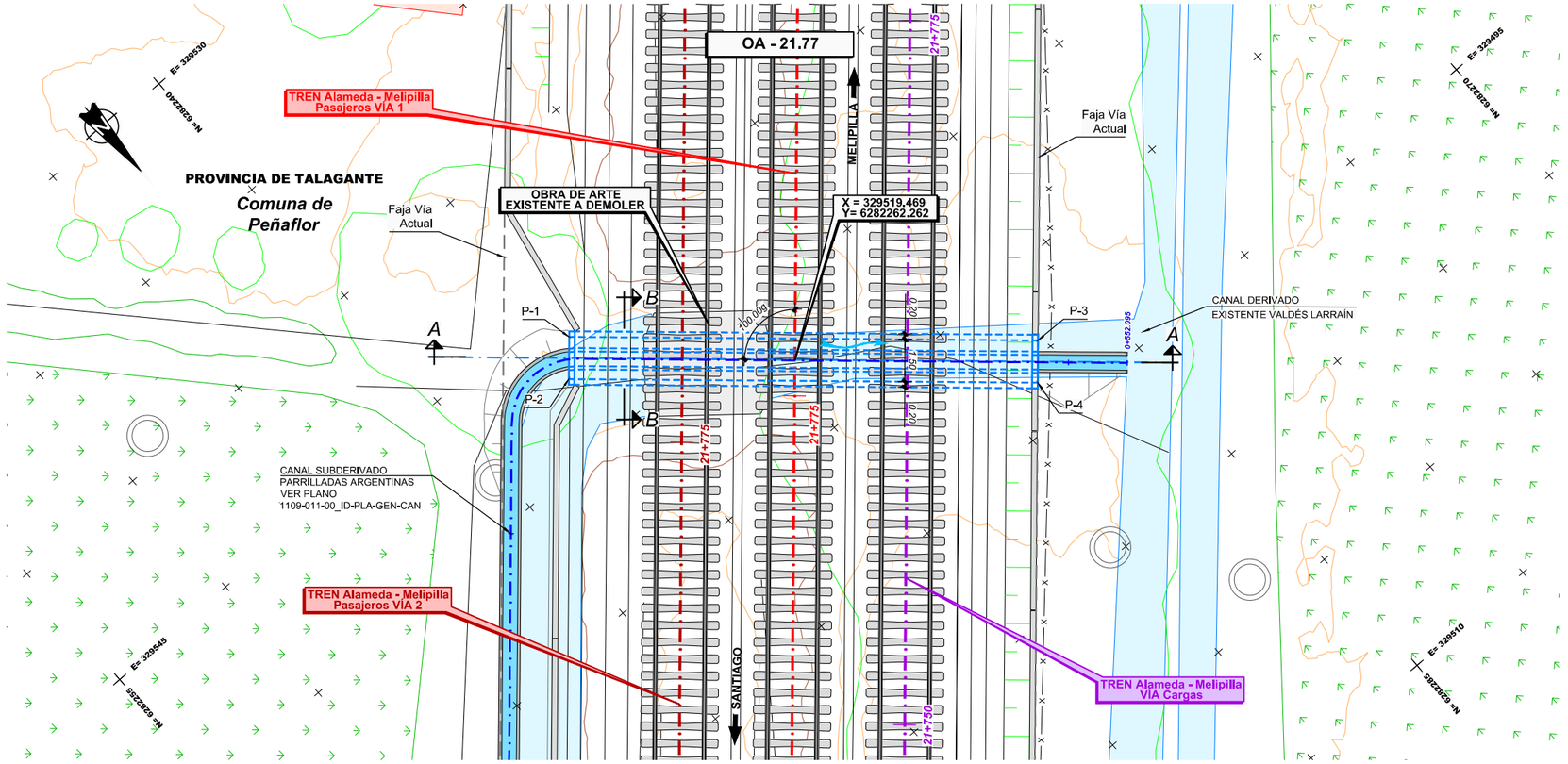

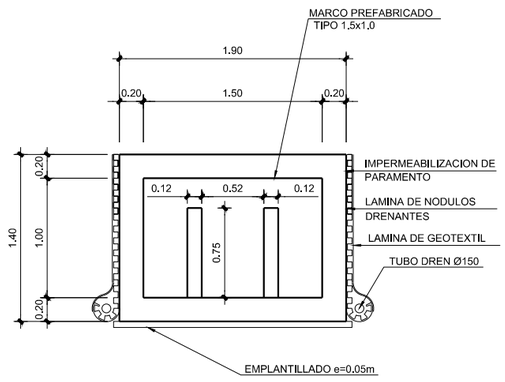

SECCIÓN B-B
ESCALA 1:25

CUADRO DE COORDENADAS

PUNTO	ESTE	NORTE	COTA(*)
P-1	329524.967	6282256.367	413.17
P-2	329525.964	6282257.488	413.17
P-3	329512.519	6282267.441	413.12
P-4	329513.516	6282268.561	413.12

(*) CONFIRMAR COTAS EN OBRA

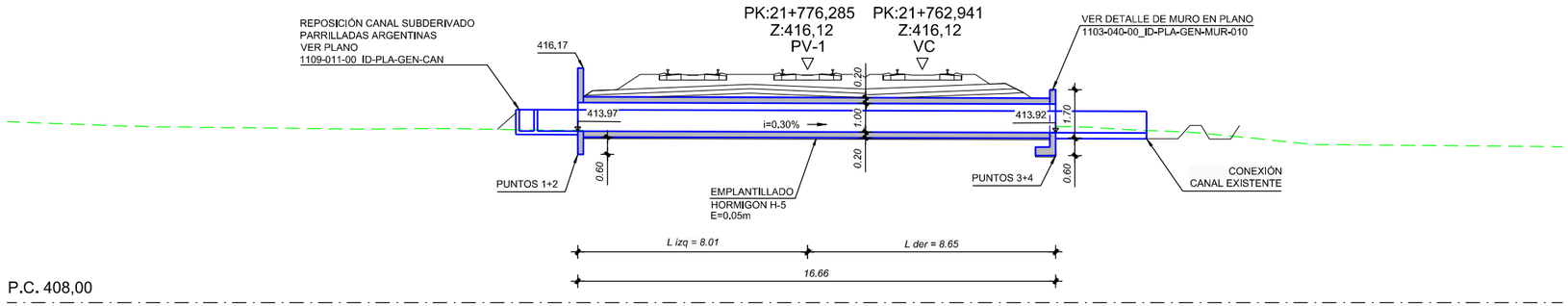

SECCIÓN A-A
ESCALA 1:100

NOTA:
VER DIMENSIONES DE OBRAS EXISTENTES A DEMOLER O REHABILITAR EN DOCUMENTO 1105-050-00_ID-INF-GEN-OAD-002-E EN ANEXO 4

NOTA:
O.A. SE EJECUTARÁ DE ACUERDO AL CASO 01

NOTA : **Ver Plano Situacion General 1105-000-00_ID-PLA-GEN-OAD-000**

REV.	FECHA	OBSERVACIÓN	PROY.	DIB.	REV.	APROB.
D	26/08/16	EMITIDO PARA REVISIÓN	A.R.M.	J.M.F.	P.C.	L.J.F.
C	23/02/16	EMITIDO PARA REVISIÓN	P.C. C-C.	L.C.M.	E.M.S.	J.P.G.
B	21/12/15	EMITIDO PARA REVISIÓN	P.C. C-C.	L.C.M.	E.M.S.	J.P.G.
A	26/10/15	EMITIDO PARA REVISIÓN	P.C. C-C.	L.C.M.	E.M.S.	J.P.G.

REV.	FECHA	OBSERVACIÓN	PROY.	DIB.	REV.	APROB.
F	03/17	EMITIDO PARA LICITACIÓN	A.R.M.	J.M.F.	P.C.	J.P.G.
E	13/02/17	EMITIDO PARA REVISIÓN	A.R.M.	J.M.F.	P.C.	L.J.F.

idom
http://www.idom.com

SUBCONTRATISTA

DIRECTOR DEL PROYECTO
RICARDO H. GLADE CARREÑO

GERENTE DE PROYECTO
TREN ALAMEDA - MELIPILLA
MIGUEL OSORIO HIDALGO

FECHA
MARZO 2017
ESCALA (Ansi D)
INDICADAS

EMPRESA DE LOS FERROCARRILES DEL ESTADO
GERENCIA DE PROYECTOS

GRUPO EFE

INGENIERÍA BÁSICA Y DE DETALLE DE LAS OBRAS CIVILES Y SISTEMAS FERROVIARIOS PARA EL MEJORAMIENTO INTEGRAL DE LA INFRAESTRUCTURA FERROVIARIA, TRAMO SANTIAGO-MELIPILLA

CONTENIDO:
INGENIERÍA DE DETALLE OBRAS DE ARTE Y DRENAJE
OA CANALES ALAMEDA - MALLOCO, O.A. 21.77
DEFINICIÓN GEOMÉTRICA

Nº PLANO
1105-050-80_ID-PLA-GEN-OAD-010

LÁMINA
1 DE 1

REVISIÓN
F

J:\Encargos\18778_MELIPILLA\0000_ENTREGA_17.03\ID\11.05 OAD ALA MAL\PLA\EDITABLE\PLANOS\050. OA CANALES ALAMEDA MALLOCO\1105-050-80_ID-PLA-GEN-OAD-010.dwg